KATO

SR-300LS

КРАН НА КОРОТКОБАЗОВОМ ШАССИ

【Основные технические характеристики】

■Техническая характеристика крановой установки

Макс. номинальная грузоподъемность		30 т на вылете 3 м
Длина стрелы		9,35—30,5 м (4-секционная стрела)
Длина гуська		7,9—13,0 м (2-секционный гусек с углом смещения от оси стрелы 5°, 25° и 45°)
Макс.высота подъема		31,2 м (стрелы)
		44,8 м (гуська)
Скорость движения грузового каната (при подъеме)	Главная лебедка	125 м/мин (на 4-м слое навивки)
	Вспом. лебедка	116 м/мин (на 3-м слое навивки)
Скорость движения крюковой подвески (при подъеме)	Главная лебедка	(при кратности полиспаста 9) : 13,8 м/мин (на 4-м слое навивки)
	Вспом. лебедка	(при кратности полиспаста 1) : 116 м/мин (на 3-м слое навивки)
Угол подъема стрелы		0—83°
Время подъема стрелы		40 сек /0—83°
Скорость выдвижения секций стрелы		9,35—30,5 м/93 сек
Частота вращения поворотной платформы		2,9 мин$^{-1}$
Радиус поворота по хвостовой части платформы		3500 мм

●Оборудование и конструкция

Тип стрелы		4-секционная телескопическая стрела коробчатой конструкции с выдвижением секций гидроцилиндрами (синхронным выдвижением 3/4 выдвижных секций)
Тип гуська		2-секционный (с выдвигаемой первой секцией выдвижных секций) (Угол смещения от оси стрелы: 5°, 25° и 45°)
Механизмы выдвижения/втягивания секций стрелы		Параллельное применение 2 гидроцилиндров и канатных механизмов
Механизм подъема/опускания стрелы		1 гидроцилиндр прямого действия с гидрораспределителем с компенсацией расхода по давлению
Лебедки Главная и вспомогательная		С приводом от аксиально-плунжерного гидромотора через планетарный редуктор, с раздельным управлением главной и вспомогательной лебедками при помощи отдельных рычагов управления, с автоматическим тормозом
Опорно-поворотное устройство		Шарикоподшипниковое
Выносные опоры	Тип	Н-образная балочная конструкция с гидроцилиндрами (с вертикальным гидроцилиндром и башмаком на каждой балке)
	Ширина опорного контура	6600 мм (на выносных опорах, выдвинутых до отказа)
		6000 мм (на выносных опорах, выдвинутых до промежуточного положения)
		5000 мм (на выносных опорах, выдвинутых до промежуточного положения)
		3800 мм (на выносных опорах, выдвинутых до промежуточного положения)
		2310 мм (на выносных опорах, втянутых до отказа)
Стальные грузовые канаты	Главная лебедка	Диаметр: 16 мм×Длина: 175 м
	Вспом. лебедка	Диаметр: 16 мм×Длина: 95 м

●Гидросистема

Гидронасосы		Регулируемого тандемно-плунжерного типа / Шестеренного+поршневого типа
Гидромоторы	Гидромоторы лебедок	Аксиально-плунжерного типа
	Гидромотор поворота	Аксиально-плунжерного типа
Гидроцилиндры		Двустороннего действия
Гидрораспределители		Многоконтурные модули с автоматическим возвратом
Заправочная емкость гидробака		500 л

●Устройства и приборы обеспечения безопасности

ACS (автоматический ограничитель грузоподъемности с системой речевого аварийного оповещения). Система автоматической остановки механизма поворота. Система ограничения рабочей зоны крана. Система детектирования ширины опорного контура. Система предотвращения произвольного опускания/втягивания секций стрелы. Ограничитель высоты подъема крюковой подвески. Стопор барабана вспомогательной лебедки. Гидрозамок схем управления лебедками. Автоматические тормоза лебедок. Канатоукладчики барабанов лебедок. Гидравлические предохранительные клапаны-замки. Стопорные пальцы выносных опор. Стопорный палец поворотной платформы. Система безопасного отключения управления с джойстиков-рычагов управления. Система сигнализации перегрева рабочей жидкости. Система сигнализации засорения гидрофильтра

●Оборудование кабины машиниста

Цельностальная сварная конструкция. 1-местная. Резиновые амортизаторы. Регулируемое рулевое колесо. Регулируемое сиденье. Ремень безопасности. Стеклоочиститель (2-скоростной) и стеклоомыватель лобового стекла. Стеклоочиститель и стеклоомыватель верхнего стекла. Прикуриватель. Пепельница. Коврик на полу кабины. Отопитель кабины. Вентилятор. Огнетушитель

●Стандартное оборудование

Охладитель рабочей жидкости. Прожекторы (на стреле, поворотной платформе и кабине машиниста). Индикатор направления вращения барабанов лебедок

■Техническая характеристика шасси

Макс. скорость движения	49 км/ч
Преодолеваемый уклон пути (tan θ)	57% (при расчетной полной массе машины = 26990 кг)
Минимальный радиус поворота (по центру самой наружной шины)	8,2 м (при управлении 2 колесами)
	4,9 м (при управления 4 колесами)

●Двигатель

Модель	Мицубиси 6M60-TLE3A
Тип	Дизель с турбонаддувом и промежуточным охлаждением, 4-тактный, 1-рядный 6-цилиндровый, с водяным охлаждением и непосредственным впрыском топлива
Рабочий объем цилиндров	7,545 л
Макс. мощность	200 кВт при 2600 мин$^{-1}$
Макс. крутящий момент	785 Н•м при 1400 мин$^{-1}$

Следует использовать только дизельное топливо, рекомендованное фирмой КАТО.

●Оборудование и конструкция

Колесная формула привода		4 x 2/4 x 4
Гидротрансформатор		3-элементный 1-ступенчатый, смотированный на двигатель (с муфтой блокировки в соединенном состоянии автоматического действия)
Коробка передач		Полностью автоматическая с 4 передачами переднего и 1 передачей заднего хода (с переключением высокой/низкой ступени)
Мосты	Передний и задний	Планетарный ведущий мост с 2-ступенчатым редуктором, с управляемыми колесами
Подвески	Передняя и задняя	Листовые рессоры переменного сечения, с гидроамортизатором с устройством блокировки рессор
Тормозные системы	Рабочая тормозная система	Пневмо-гидравлическая система дисковых тормозов на 4 колеса (с 2 раздельными контурами для переднего и заднего мостов)
	Стояночная тормозная система	Пневматическая с пружинным включением и отключением от электропривода со разжимными колодками внутри ведущего вала на переднем мосту
	Вспом. тормозная система	Устройство для дросселирования выхлопа (Горный тормоз), электронным путем автоматически синхронизованное с муфтой блокировки гидротрансформатора в соединенном состоянии
Рулевое управление		Полностью гидравлическое с гидроусилителем, полностью раздельное управление передними и задними колесами (с устройством автоматической блокировки рулевого механизма по задним колесам)
Размер шин	Передние и задние	385/95 R25 170E ROAD
Заправочная емкость топливного бака		300 л
Аккумуляторные батареи		(12 В, 150 А•ч)×2 шт.

●Устройства и приборы обеспечения безопасности

Аварийная система рулевого управления. Устройство автоматической блокировки рулевого механизма по задним колесам. Устройство защиты от ошибочного переключения передач (мисшифта). Система сигнализации утечки тормозной жидкости. Устройство блокировки рабочих тормозов во включенном состоянии. Гидроцилиндр для блокировки рессор. Система сигнализации разноса двигателя. Система сигнализации уровня охлаждающей жидкости в радиаторе. Система сигнализации засорения воздушных фильтров. Уровень

●Стандартное оборудование

Централизованная система смазки. Вращающийся сигнальный маяк желтого цвета. Сетевая розетка 12В. Подогреватель двигателя. Искрогаситель. Подкладки под выносные опоры

● Продукция КАТО и ее технические характеристики постоянно совершенствуются и могут подвергаться изменениям без извещения.

56133002

■НОМИНАЛЬНАЯ ГРУЗОПОДЪЕМНОСТЬ

По ИСО 4305

Стрела 9,35 м — 30,5 м

Вылет (м)	(6,6 м)				(6,0 м)				(5,0 м)				(3,8 м)				(с выдвинутыми штоками вертикальных цилиндров)			
	На выносных опорах, выдвинутых до отказа (6,6 м); В круговой зоне 360°				На выносных опорах, выдвинутых до промежуточного положения (6,0 м); В боковых зонах				На выносных опорах, выдвинутых до промежуточного положения (5,0 м); В боковых зонах				На выносных опорах, выдвинутых до промежуточного положения (3,8 м); В боковых зонах				На выносных опорах, втянутых до отказа (с выдвинутыми штоками вертикальных цилиндров); В боковых зонах			
	Стрела 9,35 м	Стрела 16,4 м	Стрела 23,45 м	Стрела 30,5 м	Стрела 9,35 м	Стрела 16,4 м	Стрела 23,45 м	Стрела 30,5 м	Стрела 9,35 м	Стрела 16,4 м	Стрела 23,45 м	Стрела 30,5 м	Стрела 9,35 м	Стрела 16,4 м	Стрела 23,45 м	Стрела 30,5 м	Стрела 9,35 м	Стрела 16,4 м	Стрела 23,45 м	Стрела 30,5 м
2,5	30,00*	19,00	12,50		30,00*	19,00	12,50		30,00*	19,00	12,50		30,00*	19,00	12,50		12,00	10,35	9,10	
3,0	30,00*	19,00	12,50		30,00*	19,00	12,50		30,00*	19,00	12,50		26,00	18,90	12,50		11,15	8,25	7,50	
3,5	27,20*	19,00	12,50	7,50	27,20*	19,00	12,50	7,50	27,20*	19,00	12,50	7,50	20,20	15,20	12,50	7,50	9,00	6,75	6,30	5,50
4,0	23,00	19,00	12,50	7,50	23,00	19,00	12,50	7,50	23,00	19,00	12,50	7,50	16,35	12,60	11,40	7,50	7,45	5,60	5,35	5,15
4,5	21,20	18,65	12,50	7,50	21,20	18,65	12,50	7,50	21,20	17,30	12,50	7,50	13,65	10,65	9,85	7,50	6,25	4,65	4,60	4,50
5,0	19,40	17,30	12,50	7,50	19,40	17,30	12,50	7,50	18,85	14,70	12,50	7,50	11,40	9,10	8,60	7,50	5,30	3,95	3,95	3,95
5,5	17,80	16,15	12,50	7,50	17,80	16,15	12,50	7,50	15,65	12,65	11,80	7,50	9,50	7,90	7,55	7,25	4,50	3,30	3,45	3,45
6,0	16,30	15,15	12,25	7,50	16,30	15,15	12,25	7,50	13,15	11,05	10,45	7,50	8,10	6,90	6,70	6,50	3,85	2,80	3,00	3,05
6,5	15,10	14,25	11,50	7,50	15,10	13,50	11,50	7,50	11,25	9,75	9,35	7,50	7,05	6,05	6,00	5,85	3,30	2,35	2,60	2,70
7,0		13,45	10,80	7,50		12,00	10,80	7,50		8,70	8,40	7,50		5,35	5,40	5,35		2,00	2,25	2,40
7,5		12,70	10,20	7,50		10,75	10,20	7,50		7,75	7,60	7,40		4,75	4,85	4,85		1,65	1,95	2,15
8,0		11,80	9,65	7,50		9,65	9,35	7,50		7,00	6,95	6,80		4,25	4,40	4,45		1,40	1,70	1,90
9,0		9,70	8,65	6,80		7,95	7,85	6,80		5,75	5,80	5,75		3,40	3,60	3,70		0,90	1,25	1,50
10,0		7,90	7,85	6,15		6,50	6,70	6,15		4,70	4,90	4,95		2,75	3,00	3,15		0,55	0,90	1,15
11,0		6,50	6,90	5,60		5,35	5,75	5,60		3,85	4,20	4,30		2,20	2,50	2,65			0,60	0,85
12,0		5,45	6,00	5,10		4,50	5,00	5,05		3,15	3,60	3,75		1,75	2,10	2,30				0,65
13,0		4,55	5,20	4,70		3,75	4,35	4,50		2,60	3,10	3,30		1,35	1,70	1,95				
13,5		4,20	4,85	4,50		3,45	4,05	4,20		2,40	2,90	3,05		1,20	1,55	1,80				
14,0			4,50	4,35			3,75	4,00			2,70	2,90			1,40	1,65				
15,0			3,90	4,05			3,25	3,55			2,30	2,55			1,15	1,40				
16,0			3,45	3,75			2,85	3,20			2,00	2,25			0,95	1,15				
17,0			3,00	3,35			2,50	2,85			1,70	1,95			0,75	1,00				
18,0			2,65	2,95			2,15	2,50			1,45	1,75			0,60	0,80				
19,0			2,35	2,65			1,90	2,20			1,20	1,55				0,65				
20,0			2,05	2,35			1,65	2,00			1,05	1,35				0,50				
20,5			1,95	2,25			1,55	1,85			0,95	1,25								
21,0				2,10				1,75				1,15								
22,0				1,90				1,55				1,00								
24,0				1,50				1,20				0,70								
26,0				1,20				0,95				0,50								
27,9				0,95				0,70												
Стандартный крюк	на 30 т				на 30 т				на 30 т				на 30 т				на 30 т			
Вес крюка	250 кг				250 кг				250 кг				250 кг				250 кг			
Кратность полиспаста	9*/7	6	4	4	9*/7	6	4	4	9*/7	6	4	4	9*/7	6	4	4	7	6	4	4
Критический угол наклона стрелы	—	—	—	—	—	—	—	—	—	—	—	*20°*	—	—	*28°*	*41°*	—	*40°*	*55°*	*62°*

(Ед.: метрическая тонна)

По ИСО 4305

Стрела 30,5 м + Гусек 7,9 м

(6,6 м)

На выносных опорах, выдвинутых до отказа (6,6 м); В круговой зоне 360°

Угол наклона стрелы (град)	Угол смещения 5°		Угол смещения 25°		Угол смещения 45°	
	Вылет (м)	Груз (т)	Вылет (м)	Груз (т)	Вылет (м)	Груз (т)
83,0	4,5	3,50	7,2	2,40	9,1	1,70
75,0	10,5	3,50	12,6	2,40	14,1	1,70
73,0	11,9	3,35	13,9	2,40	15,3	1,69
71,0	13,2	3,11	15,2	2,32	16,5	1,66
69,0	14,5	2,89	16,3	2,19	17,6	1,63
65,0	16,9	2,45	18,7	1,94	19,8	1,57
61,0	19,2	2,12	20,9	1,73	21,8	1,53
58,0	20,8	1,92	22,5	1,60	23,3	1,47
55,0	22,4	1,68	24,0	1,49	24,6	1,39
54,0	22,8	1,60	24,4	1,46	25,0	1,37
50,0	24,8	1,26	26,2	1,16	26,6	1,16
46,0	26,6	0,99	27,8	0,93	28,0	0,93
40,0	28,9	0,69	29,8	0,68		
34,0	31,0	0,46	31,7	0,45		
Стандарт. крюк. подвеска	на 4,0 т					
Масса крюк. подвески	80 кг					
Кратность полиспаста	1					
Критический угол наклона стрелы	*32°*		*32°*		*44°*	

(6,0 м)

На выносных опорах, выдвинутых до промежуточного положения (6,0 м); В боковых зонах

Угол наклона стрелы (град)	Угол смещения 5°		Угол смещения 25°		Угол смещения 45°	
	Вылет (м)	Груз (т)	Вылет (м)	Груз (т)	Вылет (м)	Груз (т)
83,0	4,5	3,50	7,2	2,40	9,1	1,70
75,0	10,5	3,50	12,6	2,40	14,1	1,70
73,0	11,9	3,35	13,9	2,40	15,3	1,69
71,0	13,2	3,11	15,3	2,32	16,5	1,66
69,0	14,5	2,89	16,3	2,19	17,6	1,63
65,0	16,9	2,45	18,7	1,94	19,8	1,57
64,0	17,5	2,35	19,3	1,88	20,3	1,56
63,0	18,1	2,27	19,8	1,83	20,8	1,55
61,0	19,1	2,01	20,9	1,73	21,8	1,53
59,0	20,2	1,78	21,9	1,62	22,8	1,50
55,0	22,2	1,37	23,7	1,29	24,5	1,25
46,0	26,4	0,75	27,7	0,71	27,9	0,71
45,0	26,8	0,70	28,0	0,67		
40,0	28,8	0,48	29,8	0,46		
Стандарт. крюк. подвеска	на 4,0 т					
Масса крюк. подвески	80 кг					
Кратность полиспаста	1					
Критический угол наклона стрелы	*38°*		*38°*		*44°*	

(5,0 м)

На выносных опорах, выдвинутых до промежуточного положения (5,0 м); В боковых зонах

Угол наклона стрелы (град)	Угол смещения 5°		Угол смещения 25°		Угол смещения 45°	
	Вылет (м)	Груз (т)	Вылет (м)	Груз (т)	Вылет (м)	Груз (т)
83,0	4,5	3,50	7,2	2,40	9,1	1,70
75,0	10,5	3,50	12,6	2,40	14,1	1,70
73,0	11,9	3,35	13,9	2,40	15,3	1,69
72,0	12,5	3,23	14,6	2,37	15,9	1,68
71,0	13,1	2,98	15,3	2,32	16,5	1,66
69,0	14,3	2,55	16,3	2,19	17,6	1,63
66,0	16,3	1,92	18,0	1,76	19,3	1,58
61,0	18,7	1,35	20,6	1,20	21,7	1,15
55,0	21,8	0,81	23,4	0,74	24,3	0,71
53,0	22,8	0,67	24,4	0,60	25,1	0,59
51,0	23,8	0,53	25,3	0,50	26,0	0,47
Стандарт. крюк. подвеска	на 4,0 т					
Масса крюк. подвески	80 кг					
Кратность полиспаста	1					
Критический угол наклона стрелы	*49°*		*49°*		*49°*	

Стрела 30,5 м + Гусек 7,9 м

(3,8 м)

На выносных опорах, выдвинутых до промежуточного положения (3,8 м); В боковых зонах

Угол наклона стрелы (град)	Угол смещения 5°		Угол смещения 25°		Угол смещения 45°	
	Вылет (м)	Груз (т)	Вылет (м)	Груз (т)	Вылет (м)	Груз (т)
83,0	4,5	3,50	7,2	2,40	9,1	1,70
78,0	8,3	3,50	10,6	2,40	12,2	1,70
76,0	9,6	3,13	11,9	2,40	13,5	1,70
73,0	11,4	2,31	13,8	1,87	15,3	1,69
71,0	12,6	1,87	14,9	1,55	16,4	1,41
67,0	14,9	1,22	17,1	1,03	18,3	0,97
61,0	18,3	0,56	20,2	0,48	21,3	0,45
Стандарт. крюк. подвеска	на 4,0 т					
Масса крюк. подвески	80 кг					
Кратность полиспаста	1					
Критический угол наклона стрелы	*59°*		*59°*		*59°*	

561-75402000

Стрела 30,5 м + Гусек 13,0 м

(6,6 м)

На выносных опорах, выдвинутых до отказа (6,6 м); В круговой зоне 360°

Угол наклона стрелы (град)	Угол смещения 5°		Угол смещения 25°		Угол смещения 45°	
	Вылет (м)	Груз (т)	Вылет (м)	Груз (т)	Вылет (м)	Груз (т)
83,0	5,6	2,20	10,0	1,25	13,2	0,85
77,0	10,8	2,20	14,5	1,25	17,2	0,85
73,0	14,2	2,18	17,4	1,17	19,8	0,85
71,0	15,6	2,02	18,8	1,12	21,1	0,84
65,0	19,6	1,61	22,7	1,01	24,5	0,80
61,0	22,3	1,42	25,1	0,94	26,7	0,78
60,0	23,0	1,38	25,7	0,93	27,2	0,78
53,0	27,2	1,19	29,5	0,87	30,4	0,77
49,0	29,3	0,94	31,4	0,84	32,0	0,77
47,0	30,3	0,83	32,3	0,76	32,8	0,77
46,0	30,7	0,78	32,7	0,72	33,1	0,72
42,0	32,5	0,61	34,2	0,57		
39,0	33,8	0,49	35,3	0,47		
Стандарт. крюк. подвеска	на 4,0 т					
Масса крюк. подвески	80 кг					
Кратность полиспаста	1					
Критический угол наклона стрелы	*37°*		*37°*		*44°*	

(6,0 м)

На выносных опорах, выдвинутых до промежуточного положения (6,0 м); В боковых зонах

Угол наклона стрелы (град)	Угол смещения 5°		Угол смещения 25°		Угол смещения 45°	
	Вылет (м)	Груз (т)	Вылет (м)	Груз (т)	Вылет (м)	Груз (т)
83,0	5,6	2,20	10,0	1,25	13,2	0,85
77,0	10,8	2,20	14,5	1,25	17,2	0,85
73,0	14,2	2,18	17,4	1,17	19,8	0,85
71,0	15,6	2,02	18,8	1,12	21,1	0,84
65,0	19,6	1,61	22,7	1,01	24,5	0,80
61,0	22,3	1,42	25,1	0,94	26,7	0,78
60,0	23,0	1,38	25,7	0,93	27,2	0,78
58,0	24,2	1,31	26,8	0,91	28,1	0,78
54,0	26,5	1,01	28,9	0,88	30,0	0,77
52,0	27,5	0,89	29,9	0,82	30,9	0,77
50,0	28,5	0,78	30,8	0,72	31,7	0,70
46,0	30,6	0,58	32,5	0,55	33,0	0,55
44,0	31,4	0,51	33,3	0,47		
Стандарт. крюк. подвеска	на 4,0 т					
Масса крюк. подвески	80 кг					
Кратность полиспаста	1					
Критический угол наклона стрелы	*42°*		*42°*		*44°*	

Стрела 30,5 м + Гусек 13,0 м

(5,0 м)

На выносных опорах, выдвинутых до промежуточного положения (5,0 м); В боковых зонах

Угол наклона стрелы (град)	Угол смещения 5°		Угол смещения 25°		Угол смещения 45°	
	Вылет (м)	Груз (т)	Вылет (м)	Груз (т)	Вылет (м)	Груз (т)
83,0	5,6	2,20	10,0	1,25	13,2	0,85
77,0	10,8	2,20	14,5	1,25	17,2	0,85
73,0	14,2	2,18	17,4	1,17	19,8	0,85
71,0	15,6	2,02	18,8	1,12	21,1	0,84
68,0	17,6	1,79	20,7	1,07	22,8	0,82
62,0	21,4	1,15	24,5	0,96	26,1	0,79
60,0	22,5	0,97	25,5	0,84	27,2	0,78
58,0	23,7	0,82	26,6	0,71	28,1	0,68
54,0	26,0	0,55	28,6	0,49	29,8	0,48
Стандарт. крюк. подвеска	на 4,0 т					
Масса крюк. подвески	80 кг					
Кратность полиспаста	1					
Критический угол наклона стрелы	*52°*		*52°*		*52°*	

(3,8 м)

На выносных опорах, выдвинутых до промежуточного положения (3,8 м); В боковых зонах

Угол наклона стрелы (град)	Угол смещения 5°		Угол смещения 25°		Угол смещения 45°	
	Вылет (м)	Груз (т)	Вылет (м)	Груз (т)	Вылет (м)	Груз (т)
83,0	5,6	2,20	10,0	1,25	13,2	0,85
77,0	10,8	2,20	14,5	1,25	17,2	0,85
76,0	11,6	2,20	15,2	1,24	17,8	0,85
71,0	15,0	1,47	18,8	1,12	21,1	0,84
69,0	16,4	1,17	20,0	0,93	22,2	0,82
67,0	17,7	0,93	21,1	0,75	23,3	0,68
64,0	19,6	0,64	22,9	0,51	24,8	0,47
Стандарт. крюк. подвеска	на 4,0 т					
Масса крюк. подвески	80 кг					
Кратность полиспаста	1					
Критический угол наклона стрелы	*62°*		*62°*		*62°*	

561-75403000

(Ед.: метрическая тонна)

По ИСО 4305

■Без выносных опор

Вылет (м)	На «шинах» в стационарных условиях						Передвижение с поднятым грузом (со скоростью до 2 км/ч)						Вылет (м)
	Стрела 9,35 м		Стрела 16,4 м		Стрела 23,45 м		Стрела 9,35 м		Стрела 16,4 м		Стрела 23,45 м		
	В передней зоне	В круговой зоне 360°	В передней зоне	В круговой зоне 360°	В передней зоне	В круговой зоне 360°	В передней зоне	В круговой зоне 360°	В передней зоне	В круговой зоне 360°	В передней зоне	В круговой зоне 360°	
3,0	13,50	8,10	9,00	6,80			10,00	6,10	6,60	5,10			3,0
3,5	12,00	6,80	9,00	5,60	6,50	4,50	8,95	5,10	6,60	4,90	5,50	3,20	3,5
4,0	10,75	5,80	9,00	4,65	6,50	4,45	8,00	4,30	6,60	4,10	5,50	3,20	4,0
4,5	9,65	5,00	9,00	3,85	6,50	3,80	7,10	3,65	6,60	3,45	5,50	3,20	4,5
5,0	8,70	4,30	8,20	3,20	6,50	3,25	6,40	3,15	6,00	2,90	5,50	2,95	5,0
5,5	7,80	3,60	7,40	2,70	6,05	2,80	5,75	2,65	5,40	2,40	5,15	2,55	5,5
6,0	7,00	3,00	6,60	2,25	5,65	2,45	5,20	2,25	5,00	1,95	4,80	2,20	6,0
6,5	6,25	2,50	5,90	1,85	5,25	2,10	4,70	1,90	4,45	1,60	4,45	1,90	6,5
7,0			5,20	1,55	4,85	1,80			3,90	1,30	4,15	1,60	7,0
8,0			4,00	1,00	4,10	1,30			3,00	0,80	3,45	1,15	8,0
9,0			3,15	0,60	3,50	0,95			2,40		2,80	0,80	9,0
10,0			2,50		3,00	0,60			1,80		2,30	0,50	10,0
11,0			2,00		2,50				1,30		1,90		11,0
12,0			1,60		2,10				1,00		1,55		12,0
13,0			1,25		1,75				0,75		1,25		13,0
14,0					1,45						1,00		14,0
15,0					1,20						0,75		15,0
16,0					0,95						0,55		16,0
17,0					0,75								17,0
18,0					0,55								18,0
Стандарт. крюк. подвеска	на 30 т						на 30 т						Стандарт. крюк. подвеска
Масса крюк. подвески	250 кг						250 кг						Масса крюк. подвески
Кратность полиспаста	4						4						Кратность полиспаста
Критический угол наклона стрелы	—	—	—	*45°*	*29°*	*59°*	—	—	—	*51°*	*38°*	*58°*	Критический угол наклона стрелы

561-75404000

(Ед.: метрическая тонна)

■ПРИМЕЧАНИЯ К ТАБЛИЦАМ НОМИНАЛЬНОЙ ГРУЗОПОДЪЕМНОСТИ

■На выносных опорах

1. Таблицы номинальной грузоподъемности относятся к крану, работающему с гуськом, уложенным сбоку стрелы.
2. В таблицах номинальной грузоподъемности представлены наибольшие значения массы груза, поднимаемого краном при его установке на ровной твердой площадке. Эти значения включают массу крюковой подвески главного подъема и грузозахватных устройств при работе стрелой, а также массу крюковой подвески вспомогательного подъема и грузозахватных устройств при работе гуськом.
   [Крюковая подвеска главного подъема: грузоподъемностью 30 т и массой 250 кг]
   [Крюковая подвеска вспомогательного подъема: грузоподъемностью 4 т и массой 80 кг]
   Значения в ячейках таблиц, очерченных жирной линией, определены на основе конструкционных ограничений, а в прочих ячейках - на основе ограничений по устойчивости машины.
3. Значения вылета в таблицах являются фактическими, строго определенными с учетом прогиба стрелы и гуська. Итак, необходимо всегда работать краном исходя из этих значений вылета, считая их наиболее важными параметрами работы крана.
4. Значения вылета при работе гуськом в таблицах относятся к гуську, смонтированному в рабочее положение на оголовке стрелы длиной 30,5 м. При работе гуськом на прочих значениях длины стрелы следует принимать за критерий только угол наклона стрелы.
5. Нельзя работать гуськом, когда выносные опоры втянуты до отказа.
6. Грузоподъемность при работе в боковых зонах варьируется в зависимости от степени выдвижения выносных опор. Поэтому работу при той или иной степени выдвижения выносных опор необходимо выполнять, руководствуясь таблицей номинальной грузоподъемности, соответствующей фактической ширине опорного контура.
   А при работе в передней и задней зонах допускается руководствоваться таблицей номинальной грузоподъемности при работе на выносных опорах, выдвинутых до отказа.

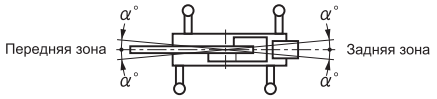

Степень выдвижения выносных опор	Выдвинуты до промежуточного положения: 6,0 м	Выдвинуты до промежуточного положения: 5,0 м	Выдвинуты до промежуточного положения: 3,8 м	Втянуты до отказа
Зона α°	35	30	20	3

7. Номинальная грузоподъемность при работе вспомогательным одноканатным блоком на оголовке стрелы (петушьим блоком) означает номинальную грузоподъемность стрелы за вычетом массы всех крюковой подвески, грузозахватных устройств и др., установленных на стреле, причем она все же в любом случае не превышать 4000 кг.
   [Крюковая подвеска для вспом. одноканат блока: грузоподъемностью 4 т и массой 80 кг с кратностью полиспаста 1]
8. Если фактически измеренное значение каждого параметра из длины стрелы, угла наклона стрелы и вылета попадает в промежутке между 2 смежными установленными значениями, указанными в таблицах номинальной грузоподъемности, то за условное значение этого параметра следует принять то или другое из этих 2 установленных значений, которое привело бы к более строгому ограничению работы крана, а именно уменьшению допускаемой номинальной грузоподъемности.
9. При работе стрелой со гуськом, смонтированным на головке стрелы, следует вычесть 2,2 т плюс массу всех крюковой подвески, грузозахватных устройств и др., установленных на стреле, из каждого значения номинальной грузоподъемности стрелы, но окончательно получаемая номинальная грузоподъемность не должна превышать 14 т.
   В данной ситуации не следует использовать петуший блок. Работать стрелой со смонтированным в рабочее положение гуськом не следует на выносных опорах, втянутых до отказа.
10. В таблицах приведены критические значения угла наклона стрелы при тех или иных эксплуатационных условиях. Если стрела наклоняется ниже критического угла, то кран может опрокидываться даже в негруженом состоянии. Ни в коем случае нельзя наклонять стрелу ниже критического угла.
11. Стандартная кратность полиспаста при каждой длине стрелы должна соответствовать указанной в таблицах. В случае применения нестандартной кратности полиспаста нагрузка, распределяемая на один канат, не должна превышать 37,2 кН (3,8 тс).
12. Крановую работу допускается выполнять при скорости ветра до 10 м/сек. При обращении с грузом с большими поверхностями, воспринимающими ветровую нагрузку, даже в относительно слабый ветер необходимо проявлять большую осторожность.
13. Компания «КАТО» не несет никакой ответственности за повреждения, опрокидывание крана и прочие аварии, возникающие из-за несоблюдения правил и требований, указанных в инструкции по эксплуатации и на предупредительных этикетках.

■Без выносных опор

1. Таблицы номинальной грузоподъемности относятся к крану, работающему с гуськом, уложенным сбоку стрелы.
2. В таблицах номинальной грузоподъемности представлены наибольшие значения массы груза, поднимаемого краном при его установке на ровной твердой площадке со всеми шинами, накачанными до номинального давления, и втянутыми до отказа штоками гидроцилиндров подвесок. Эти значения включают массу крюковой подвески и грузозахватных устройств.
   [Крюковая подвеска главного подъема: грузоподъемностью 30 т и массой 250 кг]
   Значения в ячейках таблиц, очерченных жирной линией, определены на основе конструкционных ограничений, а в прочих ячейках - на основе ограничений по устойчивости.
   [Номинальное давление воздуха в шинах: 900 кПа (9,0 кгс/см^2)]
3. Значения вылета в таблицах являются фактическими, строго определенными с учетом прогиба стрелы. Итак, необходимо всегда работать краном исходя из этих значений вылета, считая их наиболее важными параметрами работы крана.
4. Номинальная грузоподъемность только в передней рабочей зоне отличается от таковой, рассчитанной на работу крана в круговом режиме. При перемещении поворотной части крана из передней рабочей зоны в боковую путем ее вращения следует внимательно остерегаться перегрузки.

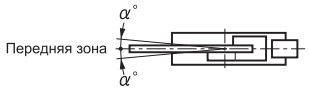

Крановая работа	Работа «на шинах» в стационарных условиях	Передвижение с поднятым грузом
Зона α°	1	1

5. Номинальная грузоподъемность при работе вспомогательным одноканатным блоком на оголовке стрелы (петушьим блоком) означает номинальную грузоподъемность стрелы за вычетом массы всех крюковой подвески, грузозахватных устройств и др., установленных на стреле, причем она все же в любом случае не должна превышать 4000 кг.
   [Крюковая подвеска для вспом. одноканат блока: грузоподъемностью 4 т и массой 80 кг с кратностью полиспаста 1]
6. Не следует работать гуськом, а также стрелой длиной, превышающей 23,45 м.
7. При работе «на шинах» в стационарных условиях должны быть включены стояночные тормоза и блокировка рабочих тормозов.
8. При передвижении с поднятым грузом следует поставить выключатель сверхмедленного движения во включенное положение и перевести рычаг переключения передач в положение передачи 1.
9. При передвижении с поднятым грузом следует, опустив груз ближе к поверхности площадки, поддерживать скорость движения строго на уровне до 2 км/ч во избежание раскачивания груза.
   Необходимо избегать резкого поворота, трогания и торможения.
10. Во время передвижения с поднятым грузом нельзя пытаться управлять крановой установкой, а также следует обязательно включить тормоз механизма поворота.
11. Если фактически измеренное значение каждого параметра из длины стрелы, угла наклона стрелы и вылета попадает в промежутке между 2 смежными установленными значениями, указанными в таблицах номинальной грузоподъемности, то за условное значение этого параметра следует принять то или другое из этих 2 установленных значений, которое привело бы к более строгому ограничению работы крана, а именно уменьшению допускаемой номинальной грузоподъемности.
12. В таблицах приведены критические значения угла наклона стрелы при тех или иных эксплуатационных условиях. Если стрела наклоняется ниже критического угла, то кран может опрокидываться даже в негруженом состоянии. Ни в коем случае нельзя наклонять стрелу ниже критического угла.
13. Стандартная кратность полиспаста при каждой длине стрелы должна соответствовать указанной в таблицах. В случае применения нестандартной кратности полиспаста нагрузка, распределяемая на один канат, не должна превышать 37,2 кН (3,8 тс).
14. Крановую работу допускается выполнять при скорости ветра до 10 м/сек. При обращении с грузом с большими поверхностями, воспринимающими ветровую нагрузку, даже в относительно слабый ветер необходимо проявлять большую осторожность.
15. Компания «КАТО» не несет никакой ответственности за повреждения, опрокидывание крана и прочие аварии, возникающие из-за несоблюдения правил и требований, указанных в инструкции по эксплуатации и на предупредительных этикетках.

■РАБОЧИЙ ДИАПАЗОН

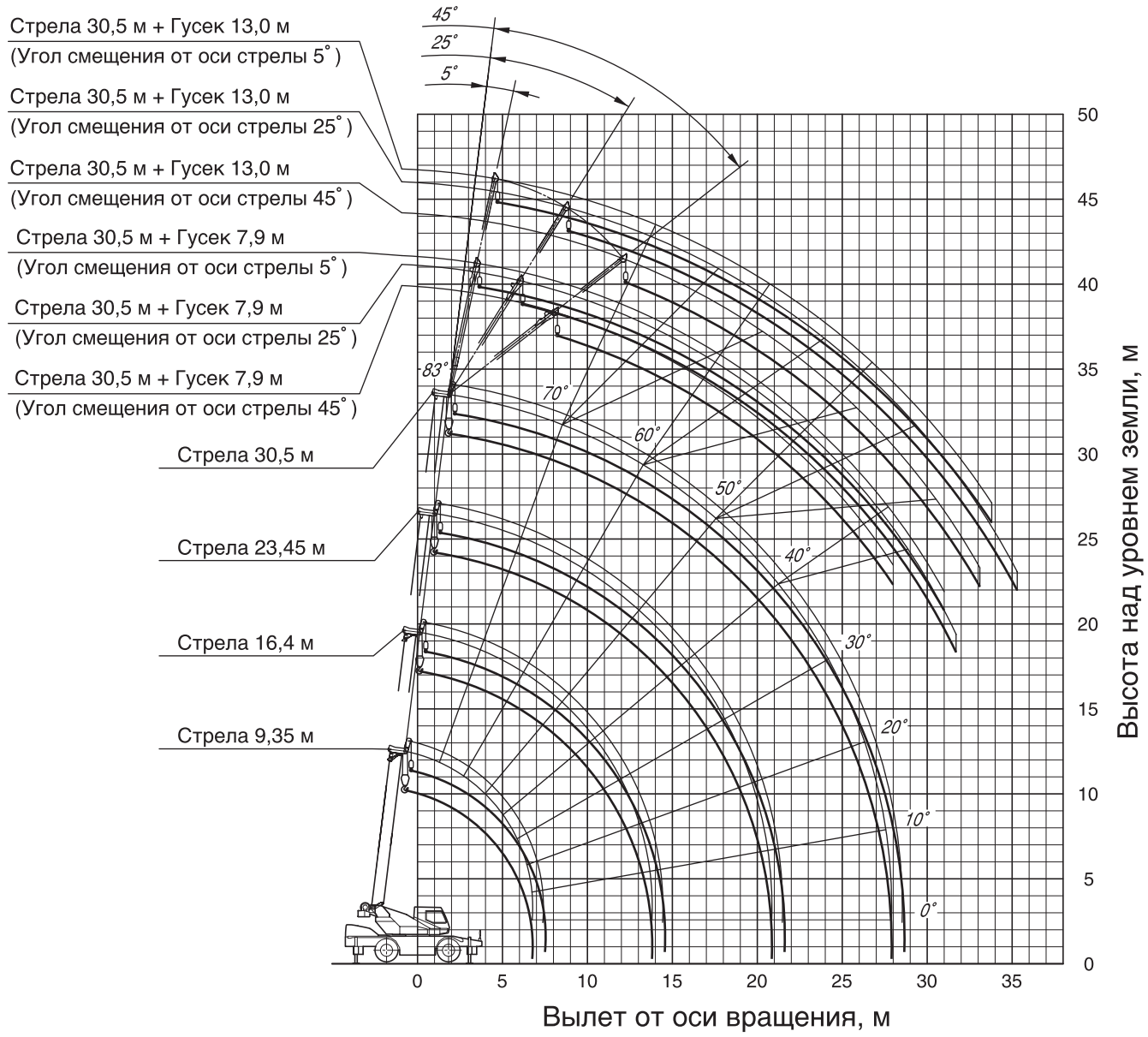

Примечания:

1. Не учтен прогиб стрелы и гуська.
2. Машина установлена на выносных опорах, выдвинутых до отказа.

■Наименьшая ширина проездов, пересекающихся под углом 90°

●Поворот вправо на режиме 2WD

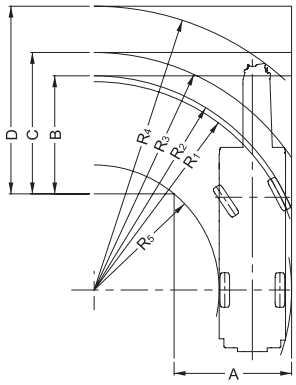

- R_1=8,20 м (Минимальный радиус поворота)
- R_2=8,40 м (Радиус поворота по крайней наружной точке следа внешней шины)
- R_3=9,35 м (Радиус поворота шасси)
- R_4=11,17 м (Радиус поворота по головной части стрелы)
- R_5=4,92 м (Радиус поворота по крайней внутренней точке шасси)
- A=4,63 м (Ширина входа)
- B=4,63 м (Ширина выхода колес)
- C=5,57 м (Ширина выхода шасси)
- D=7,39 м (Ширина выхода по головной части стрелы)

●Поворот вправо на режиме 4WD

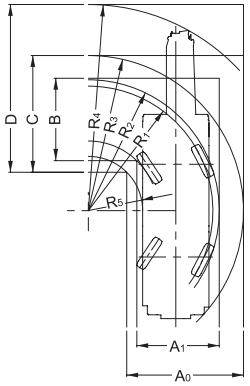

- R_1=4,90 м (Минимальный радиус поворота)
- R_2=5,10 м (Радиус поворота по крайней наружной точке следа внешней шины)
- R_3=6,10 м (Радиус поворота шасси)
- R_4=8,12 м (Радиус поворота по головной части стрелы)
- R_5=2,10 м (Радиус поворота по крайней внутренней точке шасси)
- A_0=4,60 м (Ширина входа)
- A_1=3,25 м (Ширина входа колес)
- B =3,25 м (Ширина выхода колес)
- C =4,60 м (Ширина выхода шасси)
- D =6,61 м (Ширина выхода по головной части стрелы)

Примечание: Вышеприведенные значения являются расчетными.

■Внешний вид

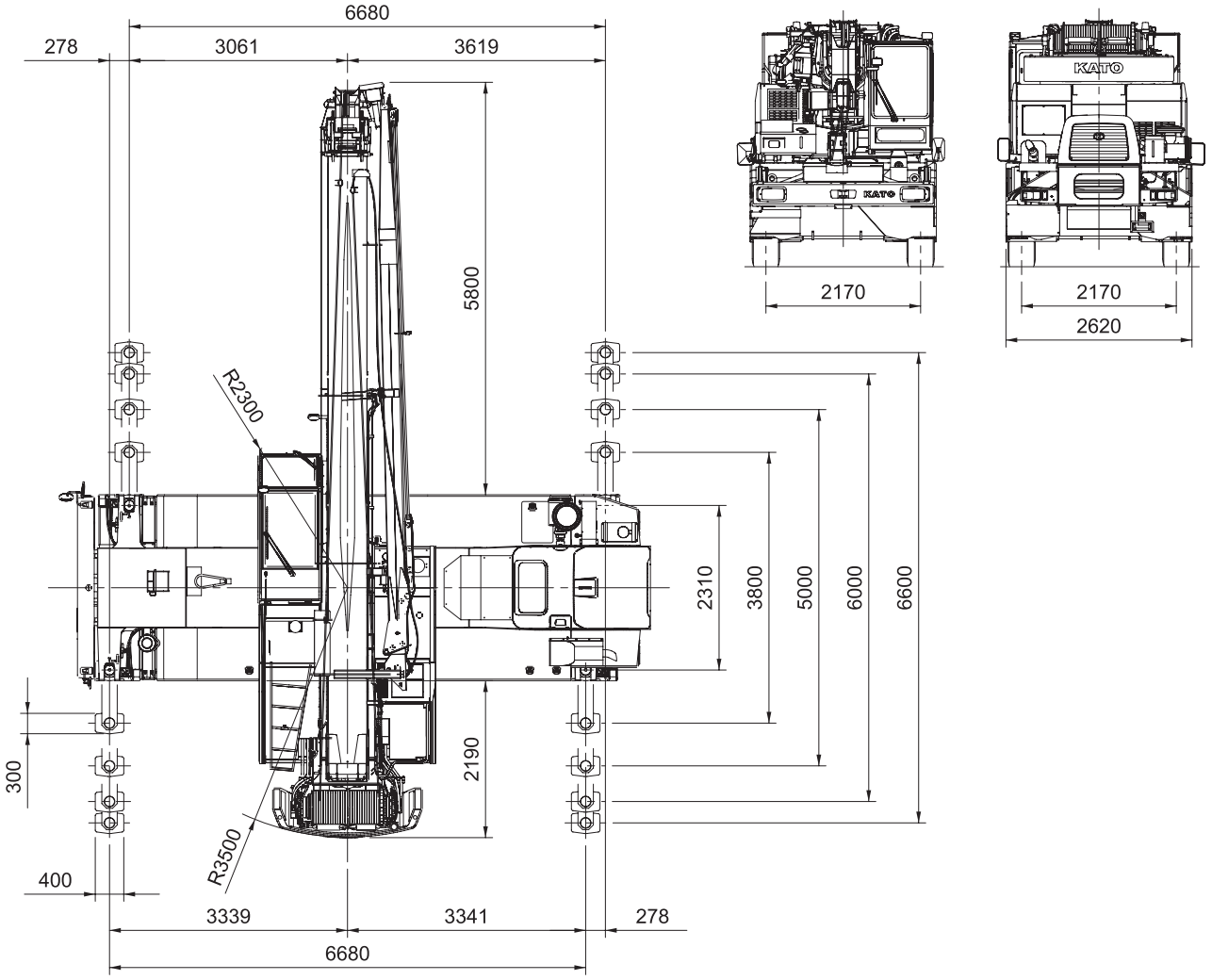

Приведенный масштаб: 1/100 ед. (мм)

■Внешний вид

■Общие размеры

Общая длина		11360 мм
Общая ширина		2620 мм
Общая высота		3475 мм
База		3650 мм
Колея	передних колес	2170 мм
	задних колес	2170 мм
Кабина машиниста		Одноместная
Снаряженная масса машины	Полная масса машины	Приблиз. 26990 кг
	Распределение на передний мост	Приблиз. 13000 кг
	Распределение на задний мост	Приблиз. 13990 кг

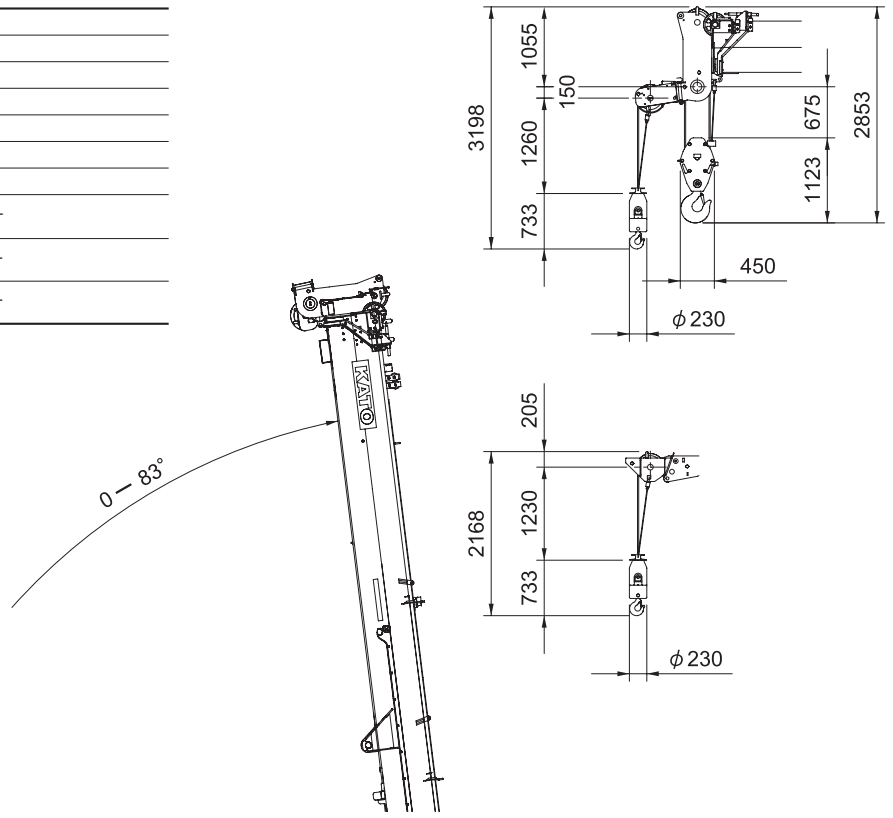

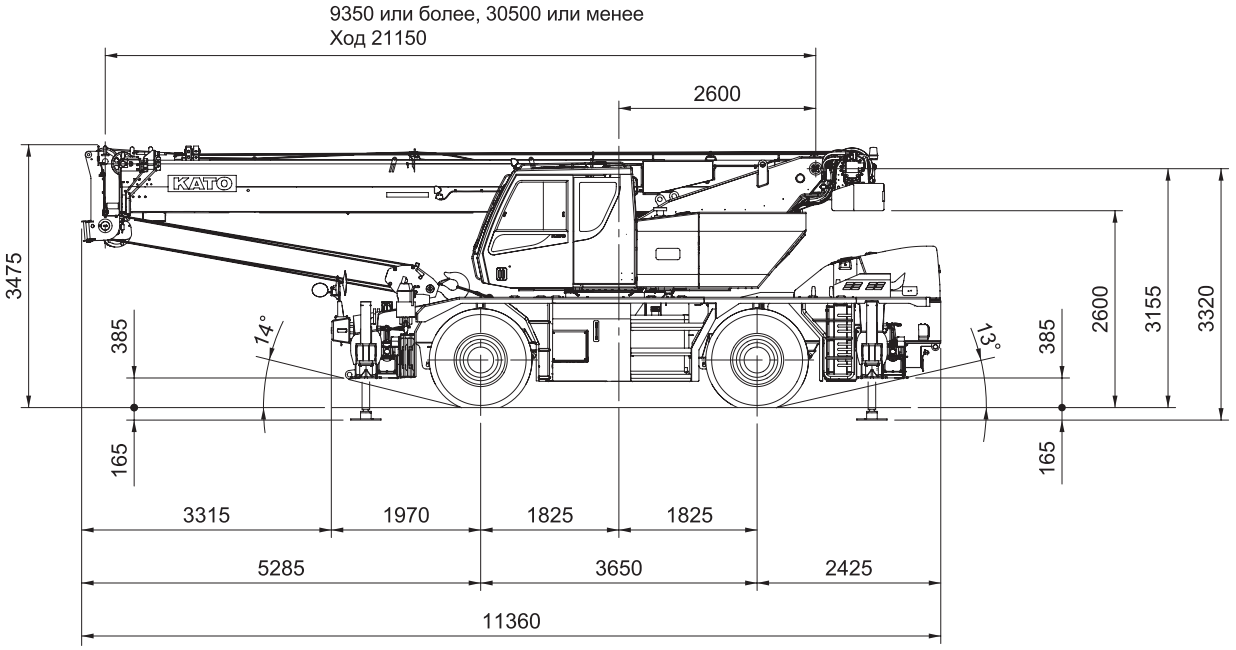

Приведенный масштаб: 1/100 ед. (мм)

Продукция КАТО и ее технические характеристики постоянно совершенствуются и могут подвергаться изменениями без извещения.

Все вопросы и запросы просьба направлять по адресу:

КАТО ВОРКС КО., ЛТД.
KATO WORKS CO.,LTD.

Главная контора : 9-37, Higashi-ohi 1-chome,
Shinagawa-ku, Tokyo, 140-0011 Japan
Телефон : Tokyo (03) 3458-1111
Телекс : 222-4519 (CRKATO J)
Телеграф. адрес : CRANEKATO TOKYO
URL http://www.kato-works.co.jp

C02911
12.2009-1000 (TI) 1